Mitsubishi L200/ Mitsubishi Pajero Spor

Артикул: Сталь 111.04046.2 Защита радиатора; 111.04041.2 Защита картера
111.04047.2 Защита КПП; 111.04048.2 Защита РК

Кузов: Все.
Год выпуска: 2015-/2016-
Объем двигателя: 2,4DID; 2,4DID H.P./3,0i
Тип КПП: Все
Привод: 4WD

СОСТАВ ИЗДЕЛИЯ

1. Болт М8х16	1 Шт.
2. Болт М8х25	12 Шт.
3. Болт М8х35	4 Шт.
4. Болт М10х35	8 Шт.
5. Шайба 8	17 Шт.
6. Шайба 8 гров	17 Шт.
7. Шайба 10	8 Шт.
8. Шайба 10 гров	8 Шт.
9. Гайка закладная М10х100/20	2 Шт.
10. Гайка закладная М10	2 Шт.
11. Гайка закладная М10 с проволокой	2 Шт.
12. Кронштейн радиатора	1 Шт.
13. Кронштейн 1	1 Шт.
14. Кронштейн 2	1 Шт.
15. Кронштейн 3	1 Шт.
16. Кронштейн РК	2 Шт.
17. Защита радиатора	1 Шт.
18. Защита картера	1 Шт.
19. Защита КПП	1 Шт.
20. Защита РК	1 Шт.

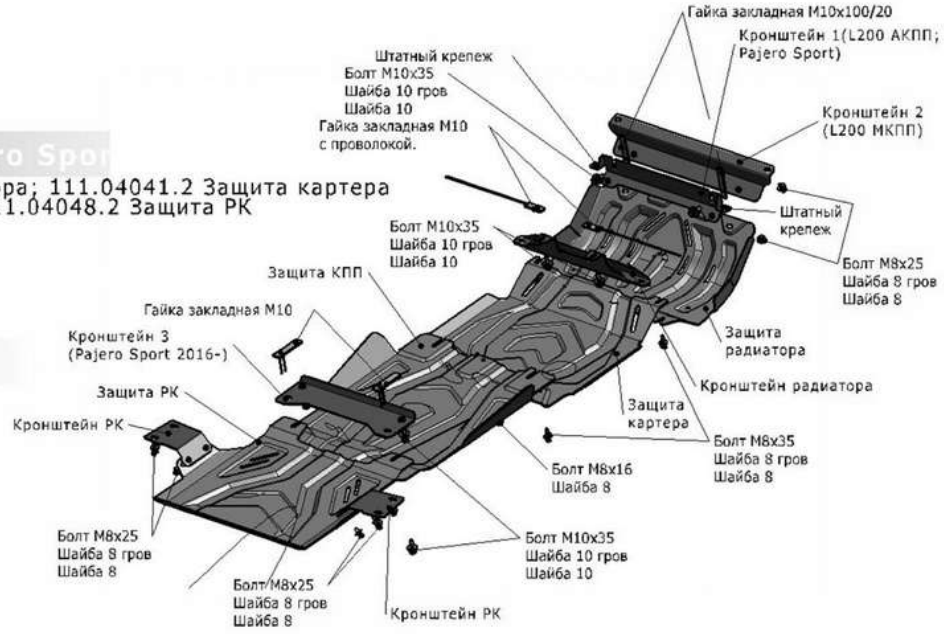

Диаметр резьбы	М6	М8	М10	М12
Моменты затяжки	9.8 Нм	24.0Нм	47.0Нм	81.0Нм

ИНСТРУКЦИЯ ПО УСТАНОВКЕ

1. Снять штатную защиту автомобиля.
2. Завести гайки закладные М10 с проволокой над штатными отверстиями рамы и вкрутить в них болты М10х35 на несколько оборотов.
3. Установить кронштейн радиатора открытыми пазами на установленные болты М10х35.
4. **НА А/М L200 С АКПП, Pajero Sport:** Завести гайки закладные М10х100/20 в штатные отверстия и вкрутить в них болты М10х35 на несколько оборотов. Установить кронштейн 1 к передней части автомобиля. Открытыми пазами завести на установленные болты М10х35, боковые крепления закрепить штатным крепежем в штатные резьбовые отверстия.
5. **НА А/М L200 С МКПП:** Закрепить кронштейн 2 к передней части автомобиля к штатным резьбовым отверстиям болтами М8х25.
6. Переднюю часть защиты радиатора крепить к установленному кронштейну1(Кронштейну 2) болтами М8х25, заднюю часть закрепить через кронштейн радиатора на штатные точки крепления болтами М8х35.
7. Защиту двигателя завести под защиту радиатора спереди, сзади крепить болтами М8х35 в штатные резьбовые отверстия.
8. Установить гайки закладные М10 над штатными отверстиями поперечной балки а/м.
9. **НА А/М L200:** Защиту КПП спереди завести под защиту двигателя, а сзади крепить болтами М10х35 к установленным закладным гайкам.
10. **НА А/М Pajero Sport:** Закрепить к установленным гайкам закладным М10 кронштейн 3 болтами М10х35. Защиту КПП спереди завести под защиту двигателя, а сзади крепить болтами М10х35 к установленному кронштейну 3.
11. Закрепить кронштейны РК к раме а/м болтами М8х25 в штатные резьбовые отверстия.
12. Защиту РК завести под защиту КПП спереди, сзади крепить к кронштейнам РК болтами М8х25.

Затянуть все резьбовые соеденения.
Использование пневмоинструмента запрещено.